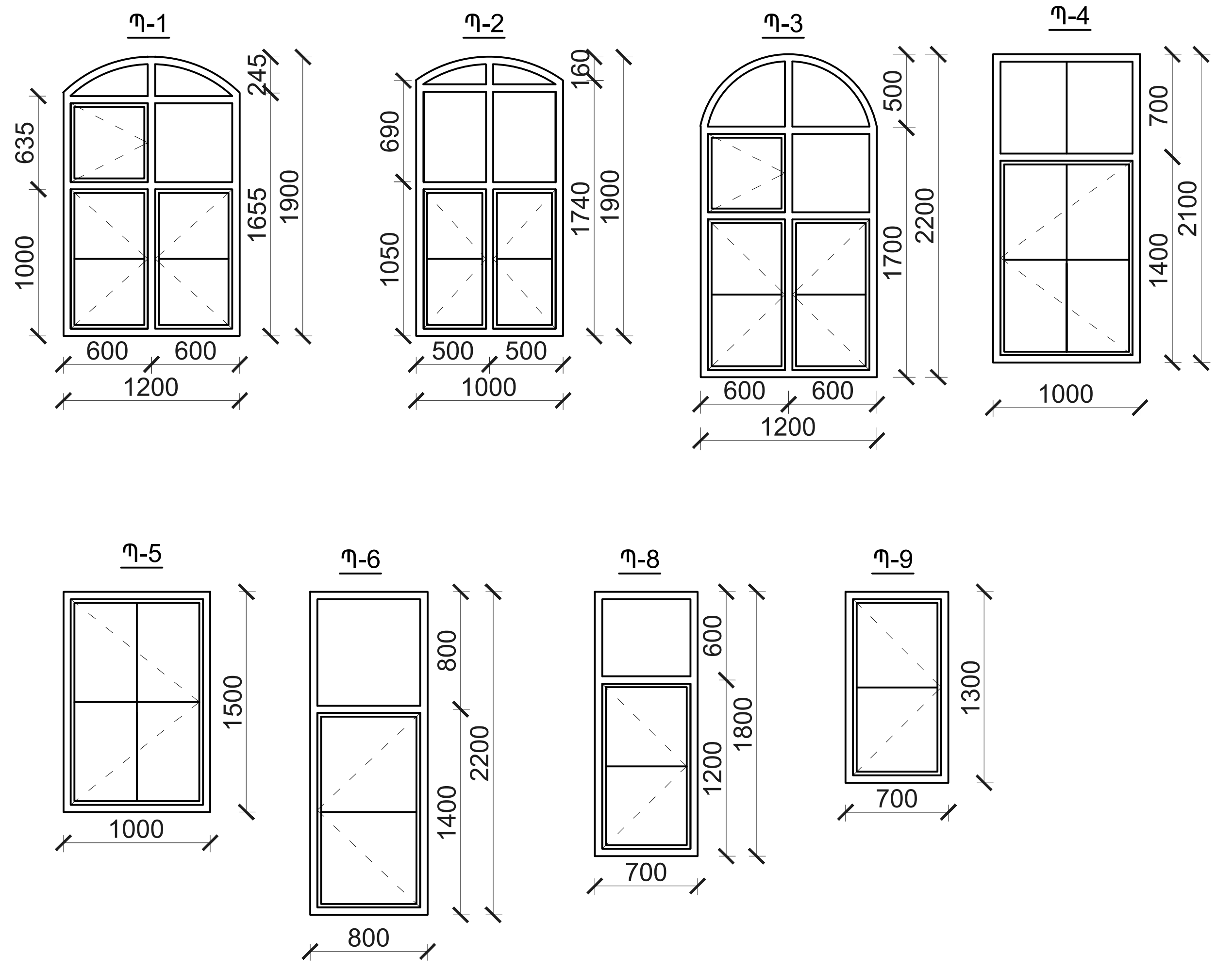

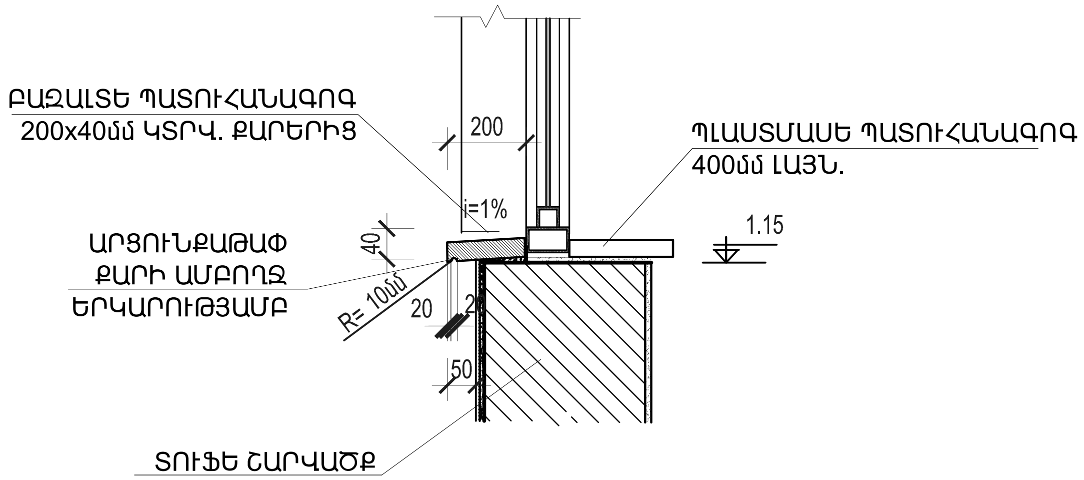

ՊԱՏՈՒՀԱՆՆԵՐԻ ՄԱՍՆԱԳԻՐ

ԱՆՎԱՆՈՒՄ	ՆՅՈՒԹԸ	ԼԱՅՆ (մ)	ԲԱՐՁՐ (մ)	ՔԱՆԱԿ (հատ)	ԲԱՑՎՈՂ ($մ^2$)	ՉԲԱՑՎՈՂ ($մ^2$)	ՊԼԱՍՏՄԱՍԵ ՊԱՏՈՒՀԱՆԱԳՈԳ b=400մմ (գծ.մ)	ԲԱԶԱԼՏԵ ՊԱՏՈՒՀԱՆԱԳՈԳ b=200մմ (գծ.մ)	ՇԵՊԵՐԻ ՋԵՐՄԱՄԵԿՈՒՍԱՑՈՒՄ ՆԵՐՍՈՒՄ ԼԱՏԵՔՍ ՆԵՐԿՈՎ ($մ^2$)	ՇԵՊԵՐԻ Ց/Ա ՍՎԱՂ ԵՎ ՆԵՐԿՈՒՄ ՃԱԿԱՏԱՅԻՆ ՆԵՐԿՈՎ ($մ^2$)	ՊԱՏՈՒՀԱՆԻ ԵՎ ՊԱՏՈՒՀԱՆԱԳՈԳԻ ՏԱԿ ԻՐԵՑ Ց/Ա ՍՎԱՂՈՎ 3սմ ՀԱՍՏ (մ3)
Պ-1	ՄԵՏԱՂԱ- ՊԼԱՍՏԵ	1,20	1,90	27	34.6	24.3	35.1	32.4	54.0	-	0.44
Պ-2		1,00	1,90	4	4.0	3.4	4.4	4.0	7.7	-	0.05
Պ-3		1,20	2,20	1	1.8	0.7	1.3	1.2	2.2	-	0.02
Պ-4		1.000 000	2.10 000 0	3	4.2	2.1	3.3	3.0	6.2	2.3	0.04
Պ-5		1.000 000	1.50 000 0	3	4.5	0.0	3.3	3.0	4.8	1.8	0.04
Պ-6		0.800 000	2.20 000 0	2	2.0	1.6	1.8	1.6	4.2	-	0.02
Պ-8		0.700 000	1.80 000 0	4	3.36	1.68	2.4	2.8	6.9	2.6	0.04
Պ-9		0.700 000	1.30 000 0	4	3.6	0.0	2.4	2.8	5.3	2.0	0.04
ԸՆԴԱՄԵՆԸ					58.0	33.8	54.0	50.8	91.28	8.7	0.69
	ՇԵՐՏԱՎԱՐԱԳՈՒՅՐ ՊԱՏՈՒՀԱՆՆԵՐԻ ՀԱՄԱՐ - 108.5մ2										
	ՀԱՅԵԼԻՆԵՐ ՍԱՆՀԱՆԳՈՒՅՑՆԵՐՈՒՄ - 14 հատ										
	ՍԱՆՀԱՆԳՈՒՅՑՆԵՐՈՒՄ ԿԱԽԻՉՆԵՐ ՍՐԲԻՉՆԵՐԻ ՀԱՄԱՐ - 77 հատ										
	ՍԱՆՀԱՆԳՈՒՅՑՆԵՐՈՒՄ ԿԱԽԻՉՆԵՐ ԶՈՒԳ ԹՂԹԻ ՀԱՄԱՐ - 14 հատ										

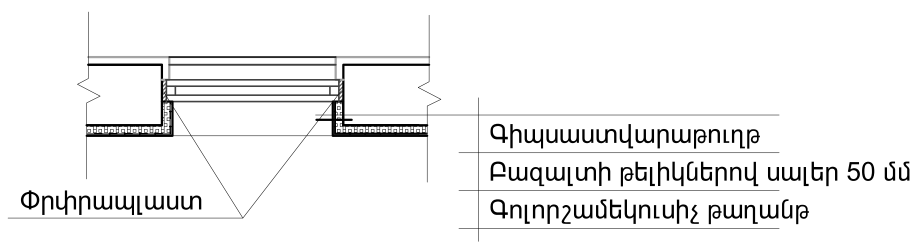

ԾԱՆՈԹՈՒԹՅՈՒՆ

1. ՊԱՏՈՒՀԱՆՆԵՐԻ ՉԲԱՑՎՈՂ ԿՈՐ ՀԱՏՎԱԾՆԵՐ 7.43 ՔՄ, ՉԲԱՑՎՈՂ ՈՒՂԻՂ ՀԱՏՎԱԾՆԵՐ 25.17 ՔՄ
2. ՆՈՐ ՏԵՂԱԴՐՎՈՂ ՊԱՏՈՒՀԱՆՆԵՐԸ ՊԱՏՎԻՐԵԼՈՒՑ ԱՌԱՋ ՃՇՏԵԼ ՉԱՓԵՐԸ ԸՍՏ ԲԱՑՎԱԾՔՆԵՐԻ, ՔԱՆԻ ՈՐ ՆԱԽԱԳԾՈՒՄ ՉԱՓԵՐԸ ՏՐՎԱԾ ԵՆ ՄԻՋԻՆԱՑՎԱԾ ԹՎԵՐՈՎ:
3. ՍԱՆՀԱՆԳՈՒՅՑՆԵՐՈՒՄ ՊԼԱՍՏՄԱՍԵ ՊԱՏՈՒՀԱՆԱԳՈԳ ՆԱԽԱՏԵՍՎԱԾ ՉԵՆ:
4. ԲՈԼՈՐ ՊԱՏՈՒՀԱՆՆԵՐԻ ԱՐՏԱՔԻՆ ՊԱՏՈՒՀԱՆԱԳՈԳԵՐԸ ԻՐԱԿԱՆԱՑՆԵԼ ԲԱԶԱԼՏԵ 200x40(h) ԿՏՐՎԱԾՔԻ ՔԱՐՈՎ:

ԾՐԱԳՐԻ ԱՌԱՋԱԴՐԱՆՔ՝ TAT-05			ԱԲՈՎՅԱՆԻ ՄԱՆԿԱՊԱՐՏԵԶԻ ԿԱՌՈՒՑՈՒՄ			
ՆԱԽԱԳԾ.	Տ. ԱՂԱՍԱՐՅԱՆ		ՃԱՐՏԱՐԱՊԵՏԱԿԱՆ ԼՈՒԾՈՒՄՆԵՐ	ՓՈՒԼ	ԹԵՐԹ	ԹԵՐԹԵՐ
ՆԱԽԱԳԾ.	Թ. ՀՄԱՅԱԿՅԱՆ			ԱՆ	ՃԼ-15	34
ՆԳՃ	Գ. ՀՈՎՀԱՆՆԻՍՅԱՆ		ՊԱՏՈՒՀԱՆՆԵՐԻ ՄԱՍՆԱԳԻՐ	INTER energie	ԻՆՏԵՐ էներգիա ՍՊԸ	
ՊԱՇՏՈՆ	ԱԶԳԱՆՈՒՆ	ՍՏՈՐԱԳՐ.				